クリオメッドジャパンは全身および局所凍結療法用の低温デバイスを販売しています。弊社の機器は
ISO13485 規格（医療機器品質マネジメントシステム）に従って製造しています。

CRYOMED™

# health
# beauty
# natural

# クライオセラピー（冷却療法）とは

クライオセラピー（全身冷却療法）とは、冷却を意味するクライオ（cryo、ギリシャ語）とセラピー（療法）からなる造語で、全身を 1 ～ 3 分間、極低温（マイナス 110℃からマイナス 190℃）で冷却する施術法のことを意味します。

## 健康と美容

この極低温環境によるセッションは、人体が持つ自己治癒メカニズムを促す最先端かつ効率的な方法です。皮膚上部層へのごく短時間の冷却が代謝プロセスを促進。不安や疲労を軽減させたり、睡眠障害の改善や免疫力の向上に効果があるという研究が進んでいます。

## ナチュラル・ヒーリング

クライオセラピーは人体に人工物を加えるものではなく、人が本来持つ自然な免疫反応の活性化を促すものであるため、きわめて安全です。ごく短時間の低温環境は、体温には影響しません。冷却には液体窒素が使用されています。窒素は普通に人が呼吸する空気の 3/4 を占める気体ですので、人体はもちろん環境にも影響を与えません。

## 時間効率

1 つのセッションは最長 3 分以内で完了します。クライオセラピーの特長として、ひとつだけではなく、複数の点で自然治癒に働きかける点があります。

## 快適さ

この極低温環境は、同じく全身を冷やすアイスバス（氷水入浴）に比べてはるかに短時間で手軽、かつ快適です。 さらに「幸福感ホルモン」と呼ばれるエンドルフィンの発生を促すとされ、セッション終了後の多幸感・爽快感を感じてることができます。

## 利点

クライオサウナは -110℃から -190℃までの極低温環境が人体に働きかける効果を活用した革新的な機器です。いずれに機種も、窒素や空気で冷却する大型機器に比べて、より省スペースでかつ消費電力・窒素などのランニングコストが低いという利点があり、これらすべての要因が投資収益率の高さの秘訣です。

## クライオセラピーの効果

クライオセラピーは、免疫システムを刺激することで体内の再生プロセスに働きかけます。現在、欧米でははすでにあらゆるスポーツ医学の現場で一般的に活用されています。

また、ケガをした際のリハビリにも盛んに利用されています。美容業界では血行の改善や肌の再活性化、アンチエイジング、デトックスを目的としたセッションに取り入れられています。

特に欧州では、医療分野において病気や手術後の回復促進、皮膚病の治療、あるいは一般的な健康状態の改善目的として広く使われています。

## 実際のプロセス

お客様はまずソックスまたは保温性の高いブーツを履き、天然素材の衣類でキャビンに入ります。オペレーターは、お客様の肩がキャビン上端と一致するようにエレベーターの床を調整します。キャビン内は液体窒素により水蒸気が冷やされ、白煙（霧）で満たされます。お客様には両手を上げ、ゆっくりと動かしてもらいます。この極低温環境では水蒸気がほぼ存在しないため、冷水浴とは異なり、ただ寒いだけではなく非常に快適です。

オペレーターは常にキャビンの近くにいて、お客様の状態を監視していなくてはいけません。セッションは通常 1 ～ 3 分です。何らかの異変や危険がある場合はいつでも緊急停止することができます。ドアは内側からも簡単に開くことができます。セッション終了後はエレベーターが自動的に下降するため、お客様は安全にキャビンを離れることができます。

health
beauty
natural

# クリオメッドPRO

クリオメッド PRO は、長年のクライオサウナの製造経験をもとに開発されました。これまで多くの点が改良され、多くの新機能を搭載しています。最新機種では、お客様の安全性を最大限重視し、TECO 社製のタッチスクリーンで制御する電子システムが組み込まれており、CE マーク（EU 地域で販売される指定製品に義務付けられる安全マーク）の認証を取得しています。

またクリオメッド PRO はフロントパネルに緊急停止ボタンを搭載。キャビン内の事故防止システムも搭載しています。最新機種では WiFi 接続も可能で、ソフトウェアの障害が発生した場合には、遠隔操作によるサービスサポートも提供しています。

クリオメッド PRO は PC、スマートフォン、タブレットで快適に操作できます。液体窒素の供給は、デュワー容器（非加圧 40 リットル）または 5000 リットル以下の容量の加圧容器で動作します。そのためどのような設置場所であっても安定した稼働が可能です。

health
beauty
natural

# クリオメッドPROのオプション設定

## クリオメッド PRO には以下の追加オプションが利用できます

- 外装色の選択（21 色から選択可能）※
- 内装色の選択（9 色）※
- キャビンサイズ（S/M*/L*）
- LED RGB（上部 / キャビン / ボックス）
- 貴社ブランドの画面表示、内装のロゴ刺繍、外装ラッピング *
- 事故防止システム（第 2 世代）
- Wi-Fi / LAN インターネット接続　遠隔操作システム

※外装標準色は「白」「グレー」「黒」の 3 色。内装標準色は「ブルー」または「グレー」の 2 色です。
* は有料オプションです。

◀ QR コードよりカスタムカラーシミュレーションをご確認いただけます。

## 内装色 9 色

**基本色**

- ブルー Blue
- グレー Grey

**オプション色**

- 黄 Yellow
- 赤 Red
- ブラウン Brown
- バイオレット Violet
- ダークブルー Dark blue
- グリーン Green
- ライトブルー Light blue
- ブラック Black
- ダークブラウン Dark brown
- サファイア SapphireBlue

## 外装色 21 色

**基本色**

ブラック
Black

ホワイト
White

グレー
RAL7042

**オプション色**

ダークグリーン
RAL6005

パールイエロー
RAL1015

グリーン
RAL6024

ネイビーブルー
RAL5022

サファイア
RAL5002

パール
RAL9016

シルバーミラー
Silver mirror

艶消ゴールド Brushed Gold

ライトグレー
RAL9006

イエロー
RAL1023

オレンジ
RAL2004

ライトブラック
RAL9005

ライトブラウン
RAL8011

レッド
RAL3020

ゴールドミラー
Gold mirror

ブラウン
RAL3004

艶消しシルバー
Brushed Silver

ダークグレー
RAL7016

health
beauty
natural

# 省スペースで収益性の高いビジネス

クリオメッド PRO は、お客様の健康に寄与できる素晴らしいビジネスであり、出資者にとっても有望なビジネスです。お客様はみなお客様自身の健康のために投資をします。クリオメッド PRO の導入には多くの資本は必要なく、かつ確実性の高いビジネスだといえるでしょう。

## 設置の際の必要条件

クリオメッド PRO の設置には大きなスペースは必要ありません。実際には 6 ㎡あれば充分なスペースを確保することができます。ただし本体重量が約 350kg ありますので、床の耐荷重には充分ご注意下さい。

また設置場所を決定する際には、必ず搬入する際の通路サイズを測定して下さい。ドアのの幅は、最低 770mm 以上でなければなりません。

クリオメッド PRO を稼働させる際に窒素蒸気を適切に排出できるよう、部

屋の壁に排気口部（直径 130mm）を設けなければなりません。パイプの穴は壁に開けるか、窓（サッシ）と一体化させてホースを通すことができます。

空調・換気設備の設置を強く推奨します。さらに酸素センサーの設置も推奨します。室温は 15 ～ 24℃で、湿度は 60% を超えないようにご注意下さい。壁から機器の両側までの距離は少なくとも 300mm（30cm）以上開けて設置して下さい。

クリオメッド PRO の組立作業には約 2 時間かかります。弊社では適切なトレーニングを受けた専門スタッフによって組立作業を行なっています。

# クライオファン（局所凍結療法）

外傷、美容医療、スキンケア、スポーツ医学の分野では、皮膚の特定の領域に、その周囲の領域に影響を与えることなく冷却する必要が生じる場合があります。このような目的に最も適した装置がクライオファン（Cryofan）です。

クライオファンは、主に液体窒素で冷却した水蒸気を利用して局所的な凍結療法を行なうための機器です。

クライオファンはサイズも重量も非常にコンパクトです。あまり多くのスペースがないクリニックや美容院でも導入することができます。

クライオファンは基本的にボディケアのための美容機器なので、医療有資格者でなくとも使用することができます。またこの装置は既存のクライオサウナ機器と共通のデュワー容器を使用しているため、既存の機器を補完するのにも最適です。

クライオファンの特長は、携帯性、効率、24V 電源による稼働といった扱いやすさと、何よりもその安全性です。

充分な施術温度に達するための時間は 4 分未満、液体窒素の消費量は 0.06 ℓ／分以下と、局所凍結療法機器の中ではもっとも低燃費。温度はマイナス 130℃に達します。

ご利用の際には液体窒素が直接肌に触れないよう充分ご注意下さい。

# クリオメッドPROの特長

1. 10 インチタッチスクリーン（TECO 社製）
2. 事故防止システム。
   オープンドアセンサー
   キャビン内超音波位置センサー
   効果的な換気システム・安全停止システム
3. PC、タブレット、スマートフォンでの遠隔操作
4. フル HD10 インチタブレット搭載スマートマルチメディアシステム（USB ポート付）
5. 音響ステレオシステムスピーカー（2 × 120w）
6. 高品質部品と制御システム（TECO 社、シュナイダー社製）により長期的な動作保証
7. オリジナルロゴのスタートアップ画面表示
8. WiFi または LAN 接続によるソフトウェア更新とすべての機能の最適化
9. レポートシステムーデバイスの日々の稼働状況が直接メールで送信されます。
10. 最新の窒素注入技術を搭載した全自動温度管理機能
11. RGB LED 照明搭載
12. 2 種類の液体窒素供給システム
    ・デュワー容器（40 リットル）
    ・加圧シリンダー（100 ～ 5,000 リットル）
13. すべての部品について 3 年間、または 3000 セッション保証（いずれか早期に対して）
14. クライアントのオーダー可能なカラーリング（外装・内装）
15. 移動式ユニットとして車両搭載可能
16. 液体窒素の低消費量
17. 事前の準備、日々の管理もシンプル

health
beauty
natural

# 加圧式タイプ

## テクニカルデータ

| | |
|---|---|
| 重量 | 350kg 未満 |
| 寸法<br>（上壁を含まず） | 高さ 2450mm ×幅 1016mm ×長さ 1600mm |
| | 高さ 2450mm ×幅 1016mm ×長さ 1600mm |
| 設置必要サイズ<br>（上壁を含まず） | 2800mm × 2800mm（天井高 2500mm の場合） |
| | 2800mm × 2800mm（天井高 2250mm の場合） |
| 消費電力 | 1.6kW 以下 |
| 主電源電圧 | 230V/16A |
| サーキットブレーカー | C |
| 主電源周波数 | 50-60Hz |
| 音圧レベル | 70dBa 未満 |
| 認証 | CE　171299010<br>ISO　13485 |

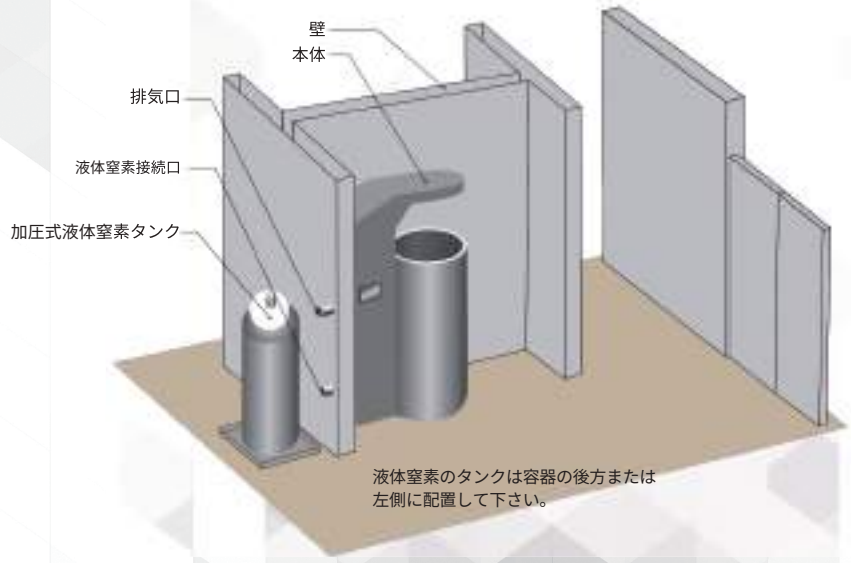


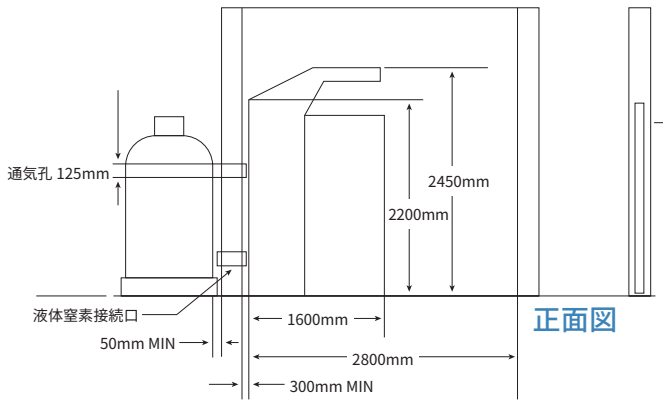


正面図

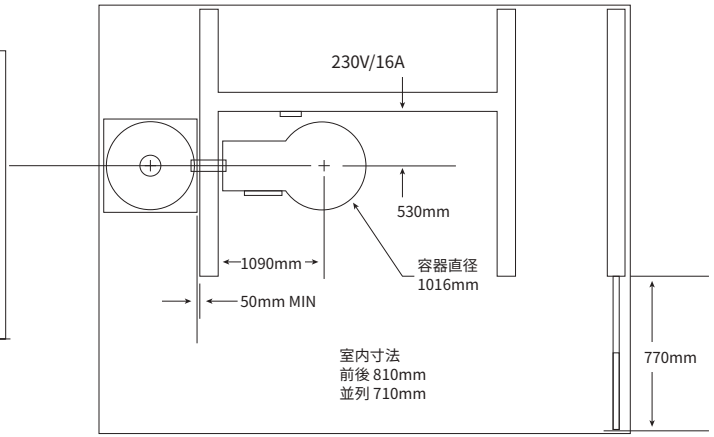


俯瞰図

health
beauty
natural

# デュワー容器タイプ

## テクニカルデータ

| | |
|---|---|
| 重量 | 350kg 未満 |
| 寸法<br>（上壁を含まず） | 高さ 2450mm ×幅 1016mm ×長さ 1600mm |
| | 高さ 2450mm ×幅 1016mm ×長さ 1600mm |
| 設置必要サイズ<br>（上壁を含まず） | 2800mm × 2800mm（天井高 2500mm の場合） |
| | 2800mm × 2800mm（天井高 2250mm の場合） |
| 消費電力 | 1.6kW 以下 |
| 主電源電圧 | 230V/16A |
| サーキットブレーカー | C |
| 主電源周波数 | 50-60Hz |
| 音圧レベル | 70dBa 未満 |
| 認証 | CE　171299010<br>ISO　13485 |

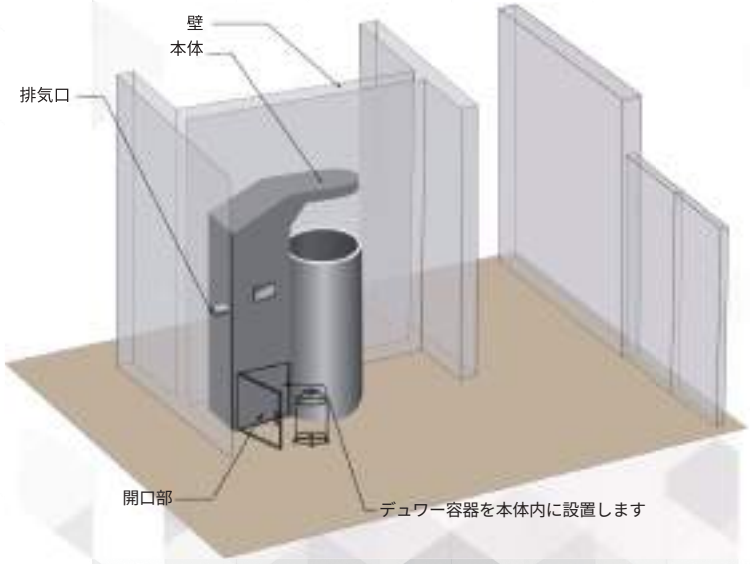


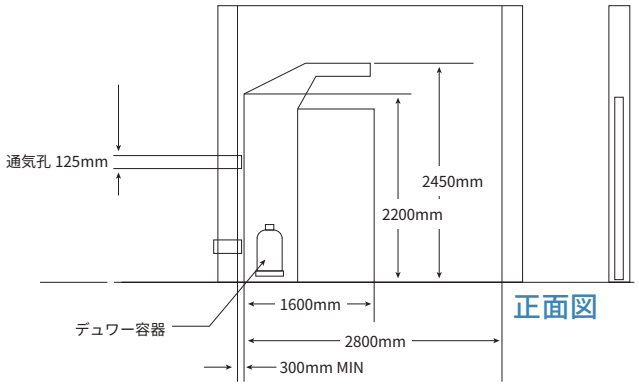


正面図

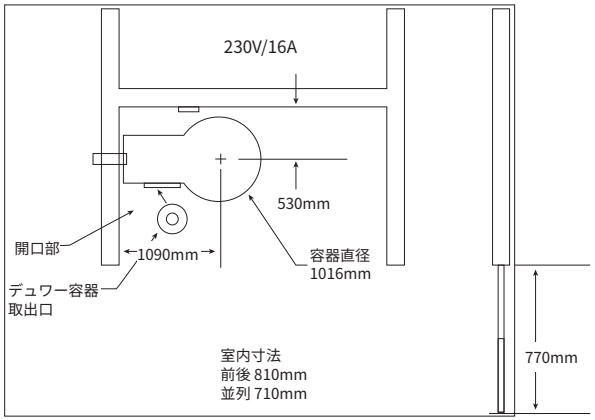


俯瞰図